Краткое руководство

QSFLUXUS_FG74V4-2RU

FLUXUS *704-A2, *705**-A2, *704**-NN, *705**-NN**

Внимание! Соблюдайте "Указания по безопасности при применении во взрывоопасных зонах" (смотри документ SIFLUXUS).

Преобразователь

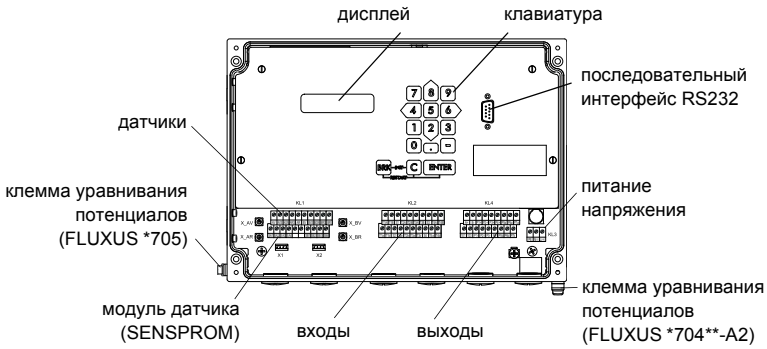

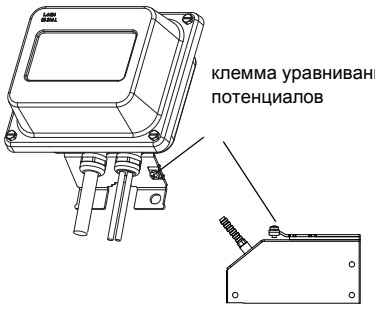

Модуль датчика

Поставленный модуль датчика (SENSPROM) должен быть подключен к соответствующим клеммам преобразователя. Серийные номера модуля и датчика должны быть идентичны.

Подключение датчиков

Внимание!
Чтобы достигнуть хорошего высокочастотного экранирования, важно обеспечить хороший электрический контакт между внешним экраном и колпачковой гайкой (и тем самым корпусом).

Подключение к преобразователю

клемма	удлинительный кабель (TS)
AV	белый или маркированный кабель (жила)
AVS	белый или маркированный кабель (внутренний экран)
ARS	коричневый кабель (внутренний экран)
AR	коричневый кабель (жила)

клемма	кабель датчика с оголенными концами
AV	датчик (коричневый кабель, помеченный белым цветом)
AVS	датчик (красный кабель)
ARS	датчик (красный кабель)
AR	датчик (белый кабель)

клемма	удлинительный кабель (AS)
X_AV	штекер SMB (белый или маркированный кабель)
X_AR	штекер SMB (коричневый кабель)
X1	штекер AMP-Quick

клемма	кабель датчика со штекерами SMB
X_AV	штекер SMB (коричневый кабель, помеченный белым цветом)
X_AR	штекер SMB (коричневый кабель, помеченный черным цветом)

Подключение к соединительной коробке

клемма	удлинительный кабель (TS)
TV	белый или маркированный кабель (жила)
TVS	белый или маркированный кабель (внутренний экран)
TRS	коричневый кабель (внутренний экран)
TR	коричневый кабель (жила)

клемма	кабель датчика с оголенными концами
V	датчик (коричневый кабель, помеченный белым цветом)
VS	датчик (красный кабель)
RS	датчик (красный кабель)
R	датчик (белый кабель)

клемма	кабель датчика со штекерами SMB
XV	штекер SMB (коричневый кабель, помеченный белым цветом)
XR	штекер SMB (коричневый кабель, помеченный черным цветом)

система подключения

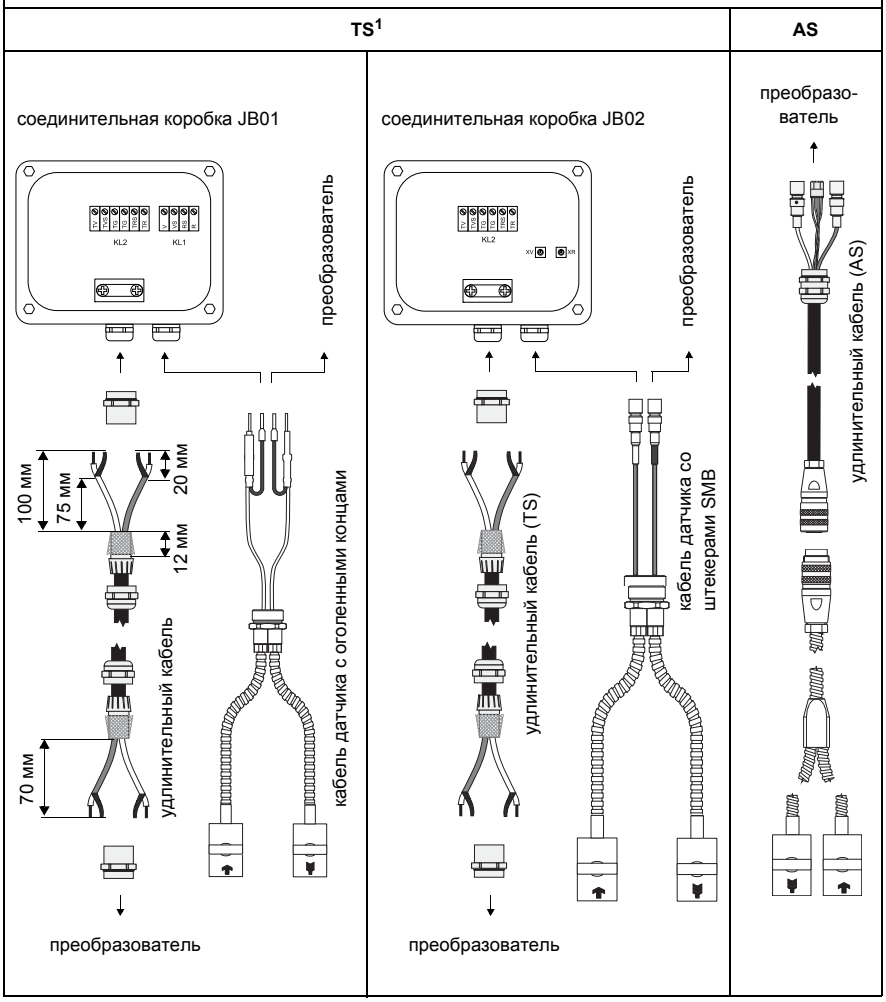

[1] прямое подключение или подключение через соединительную коробку

Подключение питания напряжения

клемма	подключение AC	подключение DC
PE	заземление	заземление
N(-)	нейтраль	-DC
L(+)	фаза 100...230 В/50...60 Гц	+DC

Напряжение указано на табличке под клеммной колодкой.

Ввод параметров

```
>PAR< mea opt sf
Parameter
```

ENTER

```
Parameter        ⇕
for Channel     A:
```

выбор канала

ENTER

```
Outer Diameter
  70            mm
```

ввод внешнего диаметра трубы

ENTER

```
Wall Thickness
  2.5           mm
```

ввод толщины стенки трубы

ENTER

```
Pipe Material    ⇕
Carbon Steel
```

выбор материала трубы

ENTER

```
Lining
 >NO<         yes
```

Есть ли обшивка трубы?

ENTER

```
Roughness
  0.5           mm
```

ввод шероховатости

ENTER

```
Medium           ⇕
Water
```

выбор среды

ENTER

```
Medium Temperat.
  22.0          C
```

ввод температуры среды

ENTER

```
Additional cable
  0.0           m
```

ENTER

ввод длины удлинительного кабеля

Запуск измерения

```
par >MEA< opt sf
Measuring
```

ENTER

```
CHANN: >A< B Y Z
MEASUR  ✓  ✓  –  .
```

ENTER

```
A: Sound Path
  2            NUM
```

подтверждение значения

ENTER

```
Transd. Distance
A:54 mm Reflex
```

Используйте контактную фольгу или нанесите контактную пасту на контактную поверхность датчиков.

Установите рекомендуемое расстояние "a" между дачиками на трубе.

ENTER

Примечания к монтажу датчиков

- Соблюдайте рекомендуемое расстояние от места измерения до источника помех.
- Очистите трубу.
- Используйте контактную фольгу или нанесите контактную пасту на контактную поверхность датчиков.
- По возможности всегда устанавливайте датчики сбоку на трубе.

ENTER

```
S=■■■■■
A:■↔■  = 54 mm
```

Нажмите 3 пока в нижней строке не отобразится график Q.

```
S=■■■■■■
Q=■■■■■■■■■■■■
```

Слегка измените позицию одного датчика пока график Q не достигнет макс. длины.

ENTER

```
Transd. Distance
A:54.0 mm Reflex
```

ENTER

```
A:Volume flow
  54.5        m3/h
```

→ **Измерение**

измерение и ввод устновленного расстояния между датчиками

Навигация

- вертикальный выбор (↕): клавиша 8 и 2
- горизонтальный выбор (↔): клавиша 4 и 6
- возврат в главное меню: клавиша BRK
- удаление: клавиша C

Канал

√ : канал активирован
– : канал деактивирован
· : нет параметров

- выбор канала: клавиша 4 и 6
- активация канала: клавиша 8 и 2

Ввод пути прохождения звука

- **четное количество путей:** Датчики монтируются на одной стороне трубы.
- **нечетное количество путей:** Датчики монтируются на противоположных сторонах трубы.

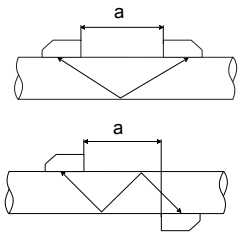

a - расстояние между датчиками

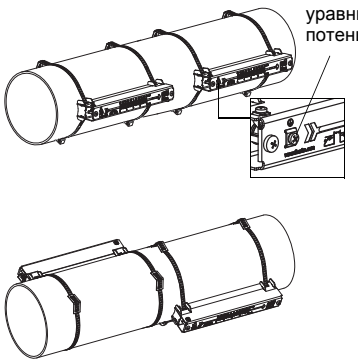

Примечание!
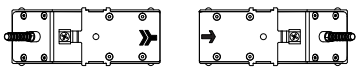
При правильном монтаже гравировки на датчиках образовывают стрелу.